未注明一般公差	一级	二级	三级
0.0mm含~6.0mm以下	±0.02	±0.04	±0.08
6.0mm含~20.0mm以下	±0.04	±0.08	±0.11
20.0mm含~50.0mm以下	±0.06	±0.10	±0.15
50.0mm含~100.0mm以下	±0.09	±0.12	±0.20
100.0mm含~250.0mm以下	±0.12	±0.15	±0.30
250.0mm含~400.0mm以下	±0.15	±0.20	±0.40
400.0mm含~600.0mm以下	±0.20	±0.30	±0.50

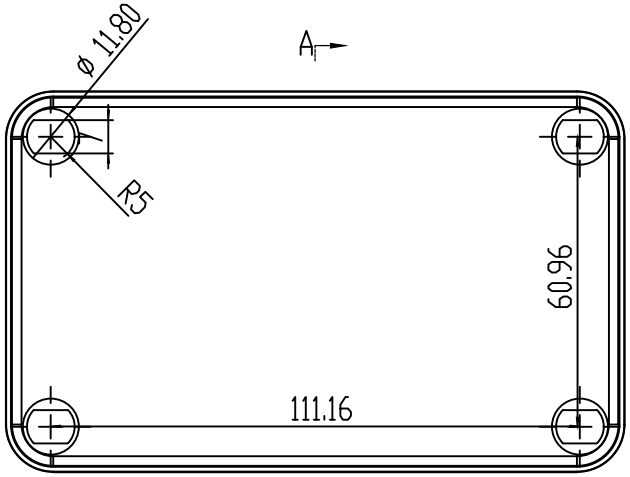

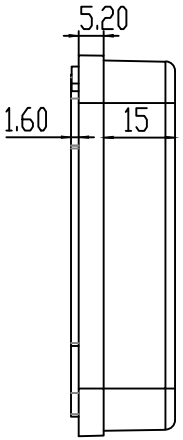

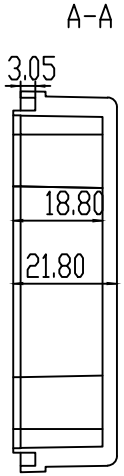

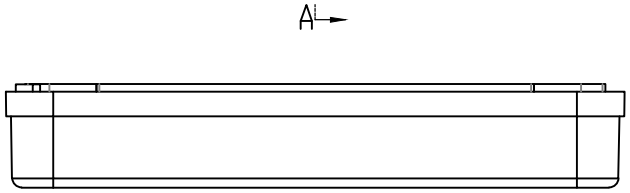

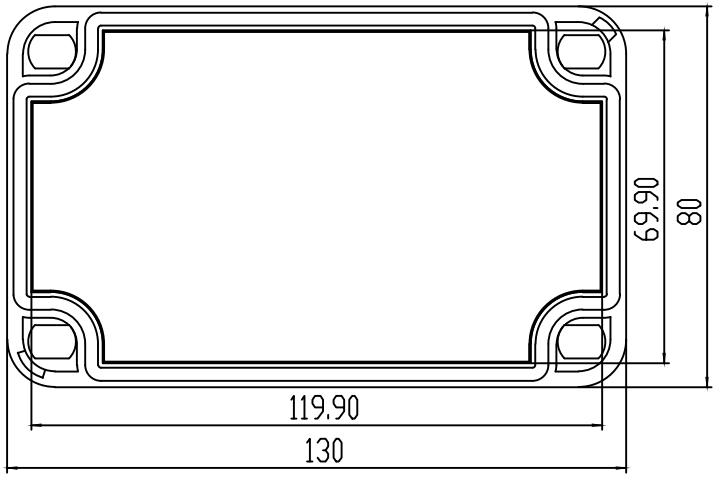

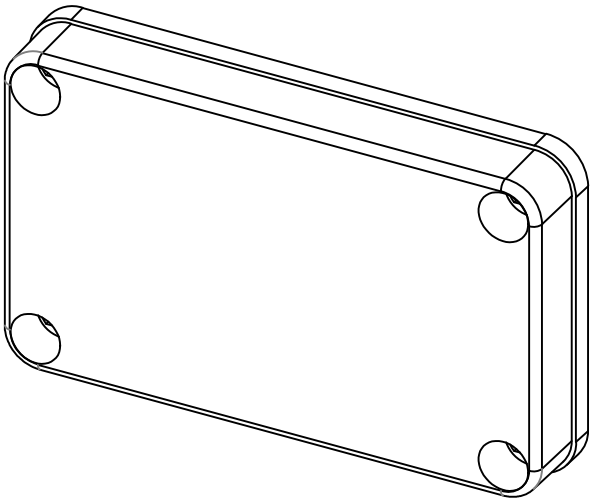

技术要求

1、产品要求：a.成型后产品飞边、毛刺予以移除

b.不可有注塑不饱满、流痕、缩影、顶白等不良缺陷

2、未注公差为3级公差

3、未标注尺寸支出请参见3D图档

4、尺寸仅供参考，一实物为准

								PEP011			宁波蓝速
标记	处数	分区	更改文件号	签名	年月日	附件标记		重量	比例		
设计			标准化						2:1		
校核			工艺								
主管设计			审核								
			批准			共 张	第 张	版本		替代	

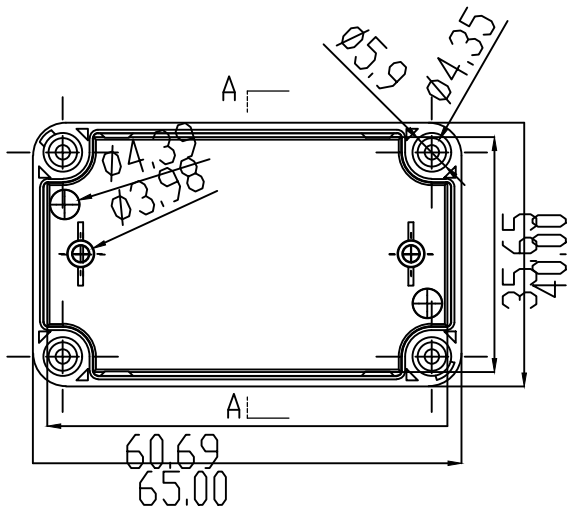

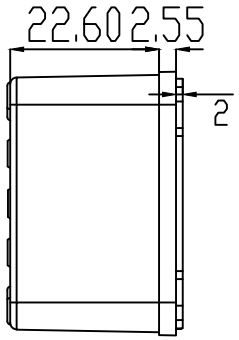

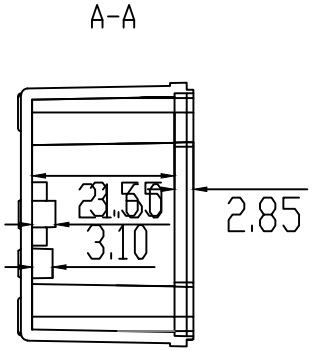

未注明一般公差	一级	二级	三级
0.0mm含~6.0mm以下	±0.02	±0.04	±0.08
6.0mm含~20.0mm以下	±0.04	±0.08	±0.11
20.0mm含~50.0mm以下	±0.06	±0.10	±0.15
50.0mm含~100.0mm以下	±0.09	±0.12	±0.20
100.0mm含~250.0mm以下	±0.12	±0.15	±0.30
250.0mm含~400.0mm以下	±0.15	±0.20	±0.40
400.0mm含~600.0mm以下	±0.20	±0.30	±0.50

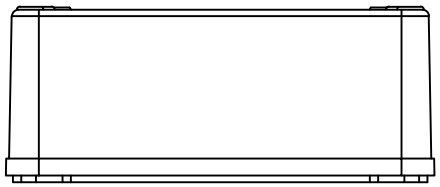

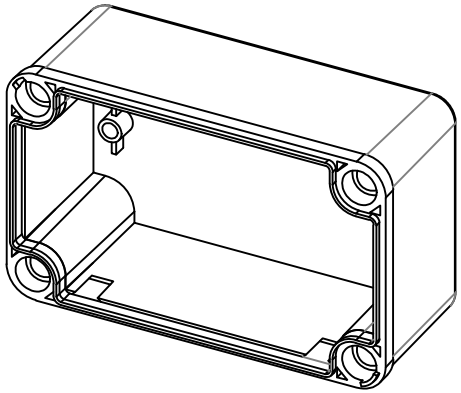

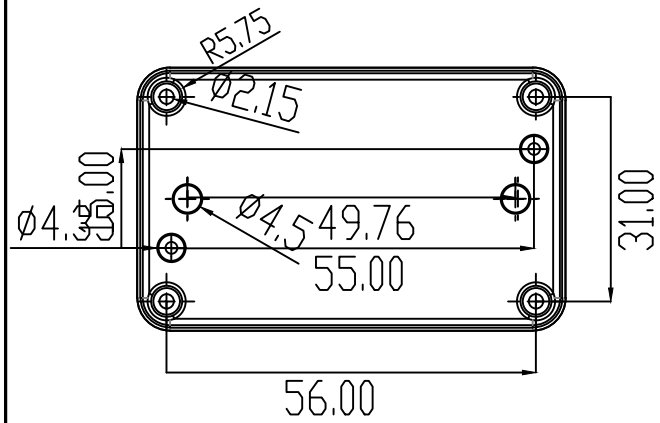

技术要求

1、产品要求：a.成型后产品飞边、毛刺予以移除

b.不可有注塑不饱满、流痕、缩影、顶白等不良缺陷

2、未注公差为3级公差

3、未标注尺寸支出请参见3D图档

4、尺寸仅供参考，一实物为准

						PEP011				宁波蓝速
标记	处数	分区	更改文件号	签名	年月日	阶段标记		重量	比例	
设计			标准化						1:1	
校核			工艺							
主管设计			审核			共 张	第 张	版本		替代
			批准							