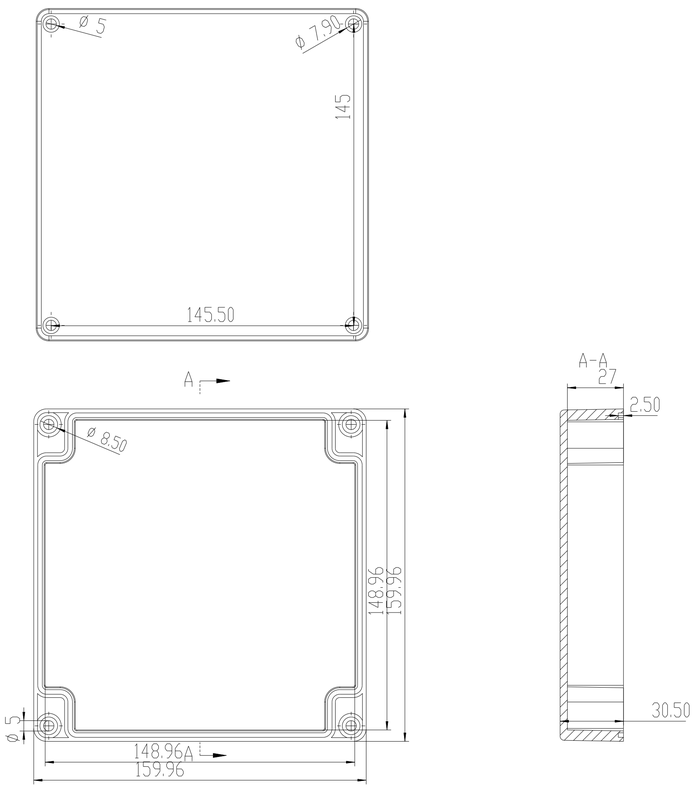

未注公?话期K??	一级	二级	三级
0.0mm含~6.0mm以下	±0.02	±0.04	±0.08
6.0mm含~20.0mm以下	±0.04	±0.08	±0.11
20.0mm含~50.0mm以下	±0.06	±0.10	±0.15
50.0mm含~100.0mm以下	±0.09	±0.12	±0.20
100.0mm含~250.0mm以下	±0.12	±0.15	±0.30
250.0mm含~400.0mm以下	±0.15	±0.20	±0.40
400.0mm含~600.0mm以下	±0.20	±0.30	±0.50

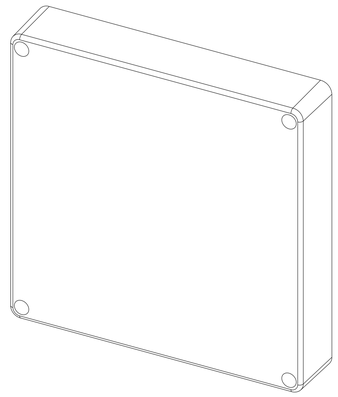

拔?模?C?
1、??参?C?°a、成型??属杀掘?毛刺白?碰撞?
b、不可有注塑不±¥合???凸?碎?E?°、邪°模块换既±韶
2、未注公?铰?3级公??
3、未±明?尺?柚§??氯溯?]图样
4、尺?寸??参考，以实?铰°准

								PEM005		宁波蓝速	
±凯?	处数	分??	??条和?号	签名?	年?月 日	阶 段 ±?记		重量	比例		
已?制?			±模模?						1:1		
校核			工艺								
白?准制?			已?E								
			凸?M			共 张 第 张		*??		1卷?	

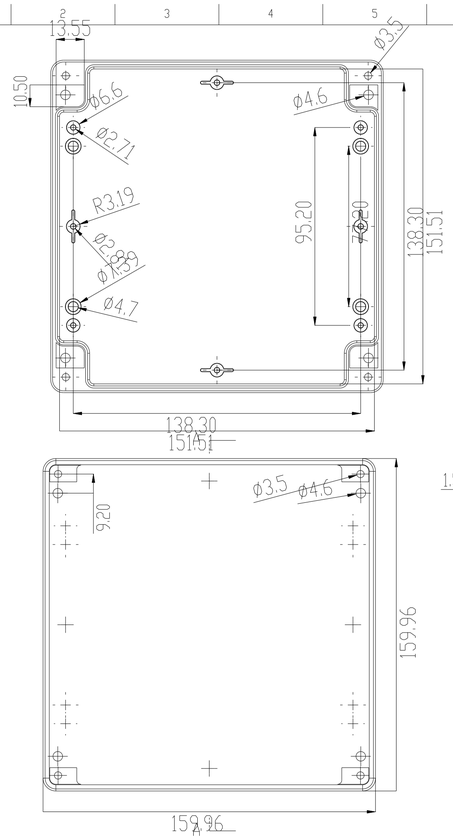

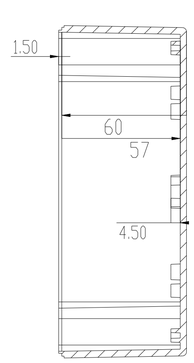

未注公?话期K??	一级	二级	三级
0.0mm含~6.0mm以下	±0.02	±0.04	±0.08
6.0mm含~20.0mm以下	±0.04	±0.08	±0.11
20.0mm含~50.0mm以下	±0.06	±0.10	±0.15
50.0mm含~100.0mm以下	±0.09	±0.12	±0.20
100.0mm含~250.0mm以下	±0.12	±0.15	±0.30
250.0mm含~400.0mm以下	±0.15	±0.20	±0.40
400.0mm含~600.0mm以下	±0.20	±0.30	±0.50

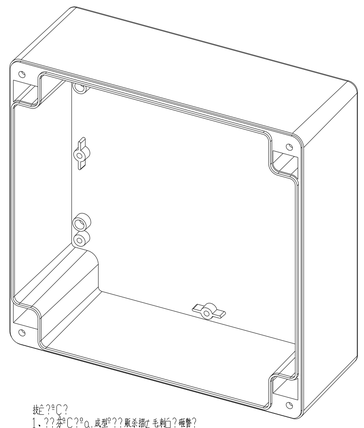

拔?模?C?
1、??参?C?°a、成型??属杀掘?毛刺白?碰撞?
b、不可有注塑不±¥合???凸?碎?E?°、邪°模块换既±韶
2、未注公?铰?3级公??
3、未±明?尺?柚§??氯溯?]图样
4、尺?寸??参考，以实?铰°准

								PEM005		宁波蓝速	
±凯?	处数	分??	??条和?号	签名?	年?月 日	阶 段 ±?记		重量	比例		
已?制?			±模模?						1:1		
校核			工艺								
白?准制?			已?E								
			凸?M			共 张 第 张		*??		1卷?	